Downloaded from www.vandenborre.be

Gebruiksaanwijzing en montage-handleiding

Koel-vriescombinatie
KT 12410 S
KT 12510 S

Lees **in elk geval** de gebruiksaanwijzing voor u het toestel opstelt, installeert en in gebruik neemt.
Dat is veiliger voor uzelf en u voorkomt schade aan het toestel.

nl - BE

M.-Nr. 07 932 570

Inhoud

Downloaded from www.vandenborre.be

Beschrijving van het toestel 4
Uw bijdrage tot bescherming van ons milieu 6
Opmerkingen omtrent uw veiligheid 7
Hoe kunt u energie besparen? 12
Toestel in- en uitschakelen 13
Bij langdurige afwezigheid 13
De juiste temperatuur 14
. . . in de koelzone 14
. . . in de vrieszone. 14
Temperatuur instellen 15
Winterschakeling gebruiken 16
Koelzone juist gebruiken 17
Verschillende koelgedeelten 17
Levensmiddelen die zeker niet gekoeld mogen worden. 18
Waarop moet u letten wanneer u levensmiddelen koopt 18
Levensmiddelen juist bewaren 18
Fruit en groenten. 18
Onverpakte dierlijke en plantaardige levensmiddelen 19
Levensmiddelen die rijk zijn aan eiwitten 19
Vlees 19
De binnenruimte indelen 20
De legplaten verplaatsen. 20
Tweedelige legplaat 20
Rek/flessenrek verplaatsen 20
Invriezen en bewaren. 21
Maximaal invriesvermogen 21
Wat gebeurt er als verse levensmiddelen worden ingevroren? 21
Diepvriesproducten bewaren 21
Zelf levensmiddelen invriezen 22
Hou bij het invriezen rekening met het volgende 22
Verpakken. 22
Ca. 24 uur voordat u de levensmiddelen in het toestel legt, doet u het volgende: 23
Levensmiddelen in het toestel leggen 23
Ca. 24 uur nadat u de levensmiddelen in het toestel hebt gelegd 23

Downloaded from www.vandenborre.be

Ingevroren levensmiddelen ontdooien 23
IJsblokjes maken 24
Dranken snel koelen 24
Ontdooien 25
Koelzone 25
Vrieszone 25
Reiniging 27
Binnenruimte, toebehoren 27
Toesteldeuren, zijwanden 28
Luchttoevoer- en luchtafvoeropeningen 28
Deurdichting 29
Wat gedaan als . . . ? 30
Waar bepaalde geluiden vandaan komen 33
Technische Dienst van Miele/garantie 34
Elektrische aansluiting 35
Opstelinstructies 36
Opstelplaats. 36
  Klimaatklasse 36
Luchttoevoer en -afvoer 36
Toestel opstellen 36
Toestel nivelleren 37
Afmetingen van het toestel 38
De draairichting van de deuren veranderen 39
Het toestel inbouwen 42

Downloaded from www.vandenborre.be

Beschrijving van het toestel

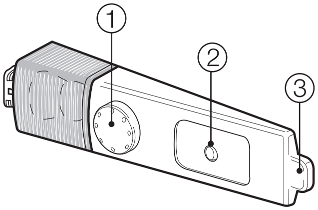

① Aan-uitknop/temperatuurregelaar

② Tuimelschakelaar voor de winterschakeling

③ Lichtcontactschakelaar

Downloaded from www.vandenborre.be

① Legplaat vrieszone

② Boter- en kaasvak

③ Legplaat in de koelzone

④ Eierhouder/rek

⑤ Aan-uitknop/temperatuurregelaar, binnenverlichting en winterschakeling

⑥ Gootje en afvoeropening voor het dooiwater

⑦ Fruit- en groentebakken

⑧ Flessenrek

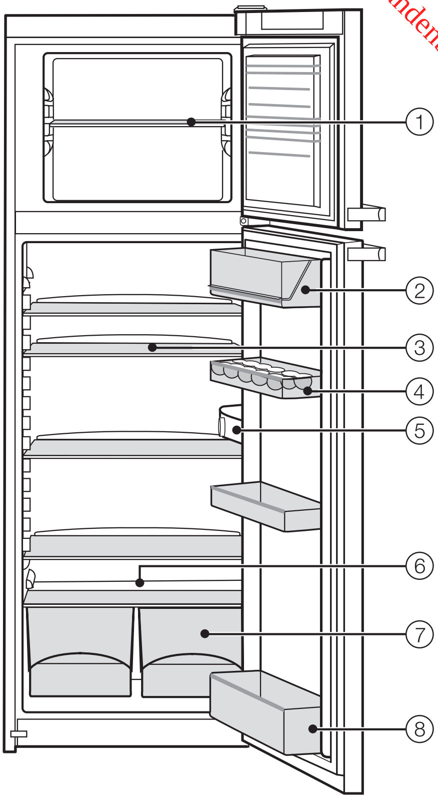

Uw bijdrage tot bescherming van ons milieu

Downloaded from www.vandenborre.be

Recycleerbare verpakking

De verpakking behoedt het toestel voor transportschade. Er werd materiaal gekozen dat door het milieu wordt verdragen en opnieuw kan worden benut.

Door de verpakking weer in kringloop te brengen, wordt er grondstof gespaard en verkleint de afvalberg. Geef deze stoffen dus niet met het gewone vuilnis mee. Breng ze liever naar het dichtstbijzijnde gemeentelijk containerpark. Waar u dat vindt, komt u zeker bij uw gemeentebestuur aan de weet.

Het afdanken van het apparaat

Oude elektrische en elektronische apparaten bevatten vaak nog waardevolle materialen. Ze bevatten echter ook schadelijke stoffen die voor het functioneren en de veiligheid van het apparaat nodig waren. Als u het apparaat bij het gewone afval doet of bij verkeerde behandeling kunnen deze stoffen schadelijk zijn voor de gezondheid en het milieu. Verwijder het afgedankte apparaat dan ook nooit met het gewone afval.

Bij de aankoop van uw nieuw toestel heeft u een bijdrage betaald. Die wordt volledig gebruikt voor de toekomstige recyclage van dat toestel. Dat bevat trouwens nog waardevol materiaal. Door te recycleren wordt er dan ook **minder verspild en vervuild**.

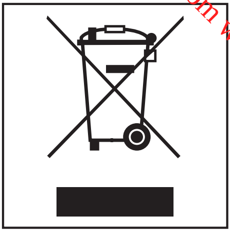

Als u vragen heeft omtrent het afdanken van uw oud toestel, neem dan contact op met

– de handelaar bij wie u het kocht

of

– de firma Recupel,
  telefoon 02 706 86 10,
  website: www.recupel.be

of

– uw gemeentebestuur als u uw toestel naar een containerpark brengt.

Zorg er ook voor dat het toestel intussen kindveilig wordt bewaard voor u het laat wegbrengen.

Downloaded from www.vandenborre.be

Dit toestel voldoet aan de voorgeschreven veiligheidsvoorschriften. Door ondeskundig gebruik kunnen gebruikers echter letsel oplopen en kan er schade optreden aan het toestel.

Voor u het toestel in gebruik neemt, moet u de gebruiksaanwijzing aandachtig lezen. U vindt er belangrijke opmerkingen omtrent de plaatsing, de veiligheid, het gebruik en het onderhoud van uw toestel. Dat is veiliger voor uzelf en u voorkomt schade aan het toestel.

Bewaar de gebruiksaanwijzing en geef ze door aan wie het toestel eventueel na u gebruikt.

Juist gebruik

▶ Het toestel is uitsluitend bedoeld voor gebruik in het huishouden en gelijkaardige omgevingen zoals

– in winkels, kantoren en gelijkaardige werkomgevingen,

– op boerderijen,

– door klanten in hotels, motels, bed-and-breakfasts en andere typische woonomgevingen.

Dit toestel is niet bestemd voor gebruik buiten.

Gebruik het toestel uitsluitend in huishoudelijke context voor het koelen en bewaren van levensmiddelen, het bewaren van diepvriesproducten, het invriezen van verse levensmiddelen en het maken van ijsblokjes.

Gebruik voor andere doeleinden is niet toegelaten en kan gevaarlijk zijn. De fabrikant is niet aansprakelijk voor schade die werd veroorzaakt doordat het toestel voor andere doeleinden werd gebruikt of verkeerd werd bediend.

▶ Personen die door hun fysieke, zintuiglijke of geestelijke mogelijkheden of hun onervarenheid of gebrek aan kennis niet in staat zijn om het toestel veilig te bedienen, mogen dit toestel alleen onder het toezicht of de begeleiding van een verantwoordelijk iemand gebruiken.

Kinderen in het huishouden

▶ Kinderen vanaf acht jaar mogen het toestel zonder toezicht gebruiken, maar alleen wanneer hun de bediening ervan zo uitgelegd is dat ze het veilig kunnen bedienen. Kinderen moeten de eventuele risico's van een foutieve bediening kunnen beseffen.

▶ Kinderen jonger dan acht jaar moeten uit de buurt van het toestel worden gehouden, tenzij ze constant in het oog worden gehouden.

▶ Hou kinderen die in de buurt van het toestel komen in het oog. Let op dat kinderen niet met het toestel spelen door bijv. aan de toesteldeur te gaan hangen.

▶ Laat kinderen niet spelen met het verpakkingsmateriaal, bijv. folie. Kinderen kunnen verstikken!

Downloaded from www.vandenborre.be

Technische veiligheid

▶ Controleer vóórdat het toestel wordt geplaatst, of het toestel aan de buitenkant zichtbaar beschadigd is. Is dat het geval, neem het toestel dan in geen geval in gebruik.
Een beschadigd toestel kan uw veiligheid in gevaar brengen!

▶ Is de aansluitkabel beschadigd, laat deze dan vervangen door een vakman of vakvrouw die door Miele erkend is. Zo vermijdt u risico's voor wie het toestel gebruikt.

▶ Dit toestel bevat het koelmiddel isobutaan (R600a), een natuurlijk gas dat het milieu weinig belast, maar wel brandbaar is. Het is niet schadelijk voor de ozonlaag en draagt niet bij tot het broeikaseffect. Het gebruik van dit milieuvriendelijke koelmiddel veroorzaakt wel een lichte verhoging van het werkingsgeluid. Naast werkingsgeluiden van de compressor kunnen er ook stromingsgeluiden te horen zijn die afkomstig zijn van het koelcircuit. Deze effecten zijn jammer genoeg niet te vermijden, maar hebben geen invloed op de prestaties van het toestel.
Let er bij het transporteren en het opstellen van het toestel op dat geen enkel onderdeel van het koelcircuit beschadigd raakt. Wegspattend koelmiddel kan tot oogletsels leiden!
Bij beschadiging:

– Vermijd open vuur of ontstekingsbronnen,

– trek de stekker uit het stopcontact,

– verlucht het vertrek waarin het toestel staat gedurende enkele minuten, en

– neem contact op met de dienst Herstellingen aan huis van Miele.

▶ Hoe meer koelmiddel er in een toestel zit, hoe groter de ruimte moet zijn waarin het toestel wordt opgesteld. Bij een eventueel lek kan er in een te kleine ruimte een brandbaar mengsel van gas en lucht ontstaan.
Per 8 g koelmiddel moet het vertrek minstens 1 m^3 groot zijn. De hoeveelheid koelmiddel is aangegeven op het typeplaatje in het toestel.

▶ Een veilige werking van het toestel is alleen dan gewaarborgd als het toestel overeenkomstig de gebruiksaanwijzing gemonteerd en aangesloten werd.

▶ Voordat u het toestel aansluit, dient u eerst de aansluitgegevens (spanning en frequentie) op het typeplaatje met die van het elektriciteitsnet te vergelijken.
Deze gegevens dienen absoluut overeen te stemmen. Anders treedt er schade op aan uw toestel. Vraag bij twijfel inlichtingen aan een elektricien.

▶ Gebruik uit veiligheidsoverwegingen geen verlengkabels of stopcontactenblokken om het toestel aan te sluiten. Die bieden niet voldoende veiligheidsgaranties. Er bestaat onder andere gevaar voor oververhitting.

Downloaded from www.vandenborre.be

▶ De elektrische veiligheid van dit toestel wordt enkel gewaarborgd als het wordt aangesloten op een volgens de voorschriften geïnstalleerd aardsysteem. Het is heel belangrijk dat aan deze fundamentele veiligheidsvoorwaarde is voldaan. Laat de elektrische installatie in uw woning bij twijfel door een elektricien controleren.
De fabrikant kan niet aansprakelijk gesteld worden voor schade die werd veroorzaakt doordat de aardleiding onderbroken was of gewoon ontbrak. Er bestaat in dat geval onder andere gevaar voor elektrische schokken.

▶ Installatie-, onderhouds- en herstellingswerken mogen alleen worden uitgevoerd door vakmensen die door de fabrikant erkend zijn.
Door ondeskundig uitgevoerde installatie-, onderhouds- of herstellingswerken kunnen er voor de gebruiker aanzienlijke risico's ontstaan waarvoor de fabrikant niet aansprakelijk kan worden gesteld.

▶ Laat u het toestel tijdens de garantieperiode herstellen, dan mag dat enkel gebeuren door een technicus die door de fabrikant erkend is. Anders is er bij schade achteraf geen aanspraak meer op garantie.

▶ Tijdens installatie-, onderhouds- en herstellingswerken moet het toestel van het elektriciteitsnet losgekoppeld zijn. Het toestel is pas stroomloos indien aan een van deze voorwaarden werd voldaan:

– De stekker van het toestel is uitgetrokken.
  Trek daarbij niet aan de kabel, wel aan de stekker.

– De desbetreffende zekering in de zekeringkast is uitgeschakeld.

▶ Laat defecte onderdelen enkel vervangen door originele Miele-wisselstukken. Enkel dan bent u zeker dat ze ten volle voldoen aan de eisen die Miele qua veiligheid stelt.

▶ Dit toestel mag niet op niet-vaste plaatsen (bijv. op een schip) worden gebruikt.

Downloaded from www.vandenborre.be

Veilig gebruik

▶ Raak bevroren levensmiddelen niet met natte handen aan. Uw handen zouden kunnen vastvriezen. U kunt zich verwonden!

▶ Neem nooit ijsblokjes en ijslolly's, met name waterijsjes, in de mond als u ze net uit de vrieszone hebt gehaald. Door de zeer lage temperatuur van de bevroren levensmiddelen kunnen uw lippen of tong vastvriezen. U kunt zich verwonden!

▶ Gedeeltelijk of volledig ontdooide levensmiddelen mogen niet opnieuw worden ingevroren. Verbruik deze levensmiddelen zo snel mogelijk, want de levensmiddelen verliezen hun voedingswaarde en bederven. Ontdooide levensmiddelen kunt u opnieuw invriezen nadat u ze hebt gekookt of gebraden.

▶ Bewaar geen explosieve stoffen of -producten met brandbare drijfgassen (bijv. spuitbussen) in het toestel. Als de thermostaat wordt ingeschakeld, kunnen er vonken ontstaan. Die kunnen ontvlambare mengsels tot ontploffing brengen.

▶ Gebruik geen elektrische toestellen in het toestel (bijv. om softijs te maken). Er kunnen vonken ontstaan. Ontploffingsgevaar!

▶ Plaats dranken met een hoog alcoholpercentage enkel rechtop en goed afgesloten in de koelzone. Ontploffingsgevaar!

▶ Bewaar geen blikjes en flessen met koolzuurhoudende dranken of vloeistoffen die kunnen bevriezen in de vrieszone. De blikjes of flessen kunnen uit elkaar springen.
U kunt zich verwonden en er kan schade ontstaan!

▶ Als u flessen snel in de vrieszone wenst te koelen, moet u ze uiterlijk na één uur weer uit de vrieszone halen. De flessen kunnen ontploffen. U kunt zich verwonden en er kan schade ontstaan!

▶ Als u levensmiddelen eet die te lang bewaard werden, bestaat er gevaar voor voedselvergiftiging.
De bewaarduur is afhankelijk van diverse factoren, zoals de versheid en kwaliteit van de levensmiddelen en de temperatuur waarop ze worden bewaard. Hou rekening met de bewaarinstructies en de verbruikstermijnen van de fabrikant van de levensmiddelen!

▶ Gebruik geen voorwerpen met scherpe punt of rand om

– rijm- en ijslagen te verwijderen,
– vastgevroren bakjes voor ijsblokjes en levensmiddelen los te wrikken.

Als u dat doet, beschadigt u de koelelementen en functioneert het toestel niet meer correct.

▶ Plaats nooit elektrische verwarmingstoestellen of kaarsen in het toestel om het te ontdooien.
De kunststof zou beschadigd raken.

Downloaded from www.vandenborre.be

▶ Gebruik geen ontdooisprays of -producten om ijs te verwijderen.
Die kunnen immers explosieve gassen vormen, ze kunnen oplosmiddelen of drijfgassen bevatten die de kunststof aantasten of ze kunnen de gezondheid schaden.

▶ Gebruik voor het ontdooien en reinigen van het toestel in geen geval een stoomreiniger.
Stoom kan in aanraking komen met onderdelen van het toestel die onder spanning staan en zo een kortsluiting veroorzaken.

▶ Behandel de deurdichting niet met olie of vet.
Daardoor wordt de deurdichting na verloop van tijd poreus.

▶ Als u in het toestel of in de deur vet- of oliehoudende levensmiddelen bewaart, dient u ervoor te zorgen dat eventueel uitlopend vet of uitlopende olie niet in contact komt met de kunststofonderdelen.
Er kunnen spanningsscheuren in de kunststof ontstaan, zodat die barst of scheurt.

▶ Dek de ventilatieopeningen van het toestel niet af.
Als deze openingen afgedekt zijn, kan er geen goede luchtcirculatie plaatsvinden. Het stroomverbruik stijgt en schade aan onderdelen kan niet worden uitgesloten.

▶ Het toestel is geconstrueerd voor een bepaalde klimaatklasse (bereik van de kamertemperatuur) waarvan de onder- en bovengrens moeten worden gerespecteerd. De klimaatklasse is vermeld op het typeplaatje aan de binnenzijde van het toestel.
Een te lage kamertemperatuur heeft tot gevolg dat de compressor gedurende een lange tijd stilstaat, zodat het toestel de vereiste temperatuur niet kan aanhouden.

Wat met een afgedankt toestel?

▶ Vernietig het knip- of vergrendelslot van uw oude toestel als u het afdankt.
Op die manier voorkomt u dat spelende kinderen zich in het toestel opsluiten, wat levensgevaarlijk kan zijn.

▶ Beschadig geen onderdelen van het koelcircuit, bijv. door

- koelmiddelkanalen van het verdampsysteem open te prikken,
- buizen te knikken,
- oppervlaktecoatings weg te krabben.

Als er koelmiddel uit spuit, kan dat oogletsels veroorzaken.

> De fabrikant is niet aansprakelijk voor schade die ontstaan is doordat deze veiligheidsrichtlijnen niet in acht werden genomen.

Downloaded from www.vandenborre.be

Hoe kunt u energie besparen?

	Normaal energieverbruik	Verhoogd energieverbruik
Opstellen	In een verluchte ruimte.	In een gesloten, niet verluchte ruimte.
	Beschermd tegen rechtstreekse zonnestralen.	Bij rechtstreekse zonnestralen.
	Niet naast een warmtebron (verwarmingselement, fornuis).	Naast een warmtebron (verwarmingselement, fornuis).
	Bij een ideale kamertemperatuur van ongeveer 20 °C.	Bij een hogere omgevingstemperatuur.
	Dek de ventilatieopeningen niet af. Verwijder regelmatig het stof van de ventilatieopeningen.	
Temperatuurinstelling Thermostaat op basis van "circa-getallen" (regeling in niveaus)	Bij een gemiddelde instelling van 2 tot 3.	Bij een hoge instelling: Hoe lager de temperatuur in de zone, hoe hoger het energieverbruik!
Temperatuurinstelling Thermostaat op basis van graden (digitaal display)	Bewaarzone van 8 tot 12 °C	Bij toestellen met een winterschakeling moet u erop letten dat die schakelaar bij omgevingstemperaturen boven 16 °C of 18 °C uitgeschakeld is!
	Koelzone 4 tot 5 °C	
	PerfectFresch-zone ongeveer 0 °C	
	Vrieszone -18 °C	
	Wijnbewaarzone van 10 tot 12 °C	
Gebruik	Laat de schuifladen, legplaten en rekken zoals ze waren toen het toestel werd geleverd.	
	Open de deur altijd zo kort mogelijk.	De deur vaak en langdurig openen = koudeverlies
	Schik de levensmiddelen in het toestel.	Als u lang moet zoeken, blijft de deur lang openstaan.
	Laat warme gerechten en dranken eerst buiten het toestel afkoelen.	Warme gerechten doen de compressor langdurig werken (het toestel probeert te koelen).
	Plaats levensmiddelen goed verpakt of goed afgedekt in het toestel.	Wanneer vloeistoffen in de koelzone verdampen en condenseren, leidt dat tot verlies van het koelvermogen.
	Leg ingevroren producten in de koelzone om ze te ontdooien.	
	Doe de vakken niet te vol zodat de lucht kan circuleren.	
Ontdooien	Ontdooi de vrieszone bij een ijslaag van 0,5 cm.	Een ijslaag vermindert de overdracht van de koude aan de in te vriezen levensmiddelen en doet het energieverbruik stijgen!

Downloaded from www.vandenborre.be

Vóór het eerste gebruik

Beschermfolie

De roestvrijstalen lijsten op de rekken en legplaten zijn van een folie voorzien om ze bij het transport te beschermen.

- Trek de beschermfolie van de roestvrijstalen randen.

Reinigen

- Reinig de binnenruimte en het toebehoren. Gebruik daarvoor lauw water. Wrijf daarna alles droog met een doek.

Het toestel inschakelen

- Draai de aan-uitknop/temperatuurregelaar naar rechts, uit de stand "0".

Hoe hoger de instelling, hoe lager de temperatuur in het toestel.

Het toestel begint te koelen en de binnenverlichting schakelt in als de deur wordt geopend.

Om zeker te zijn dat de temperatuur laag genoeg is, dient u het toestel enkele uren te laten voorkoelen voordat u voor het eerst levensmiddelen in het toestel plaatst.

Het toestel uitschakelen

- Draai de aan-uitknop/temperatuurregelaar op stand "0". Daarbij moet een kleine weerstand worden overbrugd.

De koeling en de binnenverlichting zijn nu uitgeschakeld.

Bij langdurige afwezigheid

Als u het toestel gedurende lange tijd niet gebruikt:

- schakel het toestel uit,
- trek de stekker uit of schakel de desbetreffende zekering in uw zekeringenkast uit,
- ontdooi de vrieszone,
- reinig het toestel en
- laat de toesteldeuren op een kier staan om geurvorming te vermijden.

> Als het toestel bij langdurige afwezigheid wordt uitgeschakeld maar niet gereinigd, bestaat er gevaar voor schimmelvorming als de deuren gesloten blijven.

Downloaded from www.vandenborre.be

De juiste temperatuur

Bij het bewaren van levensmiddelen is de juiste temperatuurinstelling zeer belangrijk. Levensmiddelen bederven snel door de aanwezigheid van micro-organismen. Dat proces kan door de juiste bewaartemperatuur worden verhinderd of vertraagd. De temperatuur beïnvloedt de groeisnelheid van de micro--organismen. Hoe lager de temperatuur, hoe langzamer dit proces verloopt.

De temperatuur in het toestel stijgt

– als u vaak en gedurende lange tijd de toesteldeur opent,

– hoe meer levensmiddelen er worden bewaard,

– als de verse levensmiddelen warm zijn,

– als de omgevingstemperatuur van het toestel hoog is.
  Het toestel is geconstrueerd voor een bepaalde klimaatklasse (bereik van de kamertemperatuur) waarvan de onder- en bovengrens gerespecteerd moeten worden.

. . . in de koelzone

We raden een koeltemperatuur van **4 °C** aan in het midden van het toestel.

Als u de koeltemperatuur wenst te controleren:

■ zet een glas water met een thermometer in het midden van het toestel.

Na ca. 24 uur kunt u de koeltemperatuur in uw toestel bij benadering aflezen.

Let echter op het volgende:

– klassieke bad- of huisthermometers meten vaak zeer onnauwkeurig. Gebruik bij voorkeur een elektronische temperatuurmeter.

– Meet niet de luchttemperatuur in het toestel, want dit geeft geen informatie over de temperatuur van de levensmiddelen.

– Gedurende de meetperiode dient u de deur van de koelkast zo weinig mogelijk te openen, want er stroomt telkens warme lucht in het toestel.

. . . in de vrieszone

Om verse levensmiddelen in te vriezen en ze langdurig te bewaren, is een temperatuur van **-18 °C** vereist. Bij die temperatuur komt de groei van micro-organismen in hoge mate tot stilstand. Zodra de temperatuur boven -10 °C stijgt, begint de ontbinding door de micro-organismen; de levensmiddelen kunnen minder lang worden bewaard. Daarom mogen geheel of gedeeltelijk ontdooide levensmiddelen pas opnieuw ingevroren worden, nadat ze verwerkt werden (koken of braden). Door de hoge temperaturen worden de meeste micro-organismen gedood.

Downloaded from www.vandenborre.be

Temperatuur instellen

U kunt de temperatuur instellen met de aan-uitknop/temperatuurregelaar.

- Draai de aan-uitknop/temperatuurregelaar naar een stand tussen 1 en 7.

Hoe hoger de instelling, hoe lager de temperatuur in het toestel.

Wij raden een **gemiddelde** instelling aan.

Wanneer in de **vrieszone** diepvriesproducten worden bewaard en een consistente lage temperatuur moet worden gewaarborgd, is een instelling van **4 tot 7** aangewezen.

Deze instelling is ook geschikt in de volgende gevallen:

– de deuren van het toestel worden heel vaak geopend,

– er zijn grote hoeveelheden levensmiddelen ingevroren of

– de omgevingstemperatuur is hoog.

Winterschakeling gebruiken

Downloaded from www.vandenborre.be

Als de kamertemperatuur te laag is (**18 °C of lager**) kan het te warm worden in de vrieszone doordat de compressor minder vaak wordt ingeschakeld bij een lage kamertemperatuur. Mogelijk ontdooien de ingevroren levensmiddelen. Om dat te voorkomen, is er de winterschakeling.

Winterschakeling inschakelen

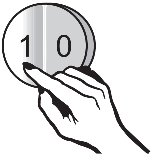

- Druk op de tuimelschakelaar voor de winterschakeling op "1".

De compressor zal nu vaker worden ingeschakeld. Hierdoor daalt de temperatuur in de vrieszone, zodat in de vrieszone de vereiste temperatuur gewaarborgd blijft.

Winterschakeling uitschakelen

Zodra de **kamertemperatuur hoger is dan 18 °C**, schakelt u de winterschakeling weer uit. Zo voorkomt u dat het toestel onnodig energie verbruikt.

- Druk op de tuimelschakelaar voor de winterschakeling op "0".

De koeling van het toestel werkt weer met het normale vermogen.

Om verse levensmiddelen optimaal in te vriezen, dient u de winterschakeling in te schakelen voordat u de levensmiddelen invriest.
Op die manier worden de levensmiddelen snel doorvroren en blijven de voedingswaarde, de vitamines, het uitzicht en de smaak behouden.

Uitzonderingen:

- Als u reeds ingevroren levensmiddelen in het toestel plaatst.
- Als u dagelijks slechts maximaal 1 kg levensmiddelen plaatst.

Winterschakeling inschakelen

De winterschakeling dient u **24 uur vóór het plaatsen** van de in te vriezen levensmiddelen in te schakelen.

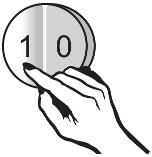

- Druk op de tuimelschakelaar voor de winterschakeling op "1".

De temperatuur in de vrieszone daalt, doordat de compressor vaker wordt ingeschakeld.

Winterschakeling uitschakelen

Ca. 24 uur na het plaatsen zijn de verse levensmiddelen doorvroren en kunt u de winterschakeling uitschakelen.

- Druk op de tuimelschakelaar voor de winterschakeling op "0".

De koeling van het toestel werkt weer met het normale vermogen.

Downloaded from www.vandenborre.be

Verschillende koelgedeelten

Door de natuurlijke luchtcirculatie is de temperatuur in de koelzone niet overal gelijk. De koude, zware lucht daalt naar het onderste gedeelte van het toestel. Gebruik de verschillende koelgedeelten wanneer u levensmiddelen in het toestel plaatst!

Warmste gedeelte

Het warmste gedeelte van de koelzone bevindt zich bovenaan aan de deur. Gebruik dit gedeelte bijv. om boter te bewaren, zodat ze gemakkelijk smeerbaar blijft, en voor kaas, zodat die zijn aroma niet verliest.

Koudste gedeelte

Het koudste gedeelte van de koelzone bevindt zich direct boven de fruit- en groentebakken.

Gebruik dit gedeelte voor alle gevoelige en snel bederfbare levensmiddelen, zoals:

– vis, vlees, gevogelte,

– worst, kant-en-klaargerechten,

– gebak en gerechten met eieren of slagroom,

– vers deeg, taart-, pizza- en quichedeeg,

– kaas en andere producten op basis van melk,

– in folie verpakte, bereide groenten en alle verse levensmiddelen waarvan de minimale houdbaarheidsdatum is gebaseerd op een bewaartemperatuur van minstens 4 °C.

Bewaar geen explosieve stoffen en geen producten met brandbare drijfgassen (bijv. spuitbussen) in het toestel. Ontploffingsgevaar!

Sterke drank met een hoog alcoholpercentage mag u uitsluitend rechtop en goed afgesloten in het toestel plaatsen.

Als u in het toestel of in de deur vet- of oliehoudende levensmiddelen bewaart, dient u ervoor te zorgen dat eventueel uitlopend vet of uitlopende olie niet in contact komt met de kunststofonderdelen.
Er kunnen spanningsscheuren in de kunststof ontstaan, zodat die barst of scheurt.

De lucht moet goed kunnen circuleren tussen de levensmiddelen. Ga daarom als volgt te werk:
- Bewaar levensmiddelen niet te dicht bij elkaar.
- Bewaar levensmiddelen op een afstand van ca. 2 cm ten opzichte van de binnenverlichting.

De levensmiddelen mogen niet tegen de achterwand komen. Ze kunnen anders aan de achterwand vastvriezen.

Plaats de levensmiddelen niet te dicht tegen elkaar zodat er gemakkelijk lucht tussen kan circuleren. Dek de ventilator op de achterwand niet af - die is belangrijk voor het koelvermogen!

Downloaded from www.vandenborre.be

Levensmiddelen die zeker niet gekoeld mogen worden

Niet alle levensmiddelen kunnen in de koelkast bewaard worden, doordat ze gevoelig zijn voor koude. Augurken bijv. worden glazig, aubergines bitter en aardappelen zoet. Tomaten en sinaasappelen verliezen hun aroma en de schil van citrusvruchten wordt hard.

Onder andere de volgende levensmiddelen zijn gevoelig voor koude:

- ananas, avocado's, bananen, granaatappels, mango's, papaja's, passievruchten, citrusvruchten (zoals citroenen, sinaasappels, mandarijnen, grapefruit),
- fruit dat nog verder moet rijpen,
- aubergines, augurken, aardappels, paprika, tomaten, courgettes,
- harde kazen (parmezaan).

Waarop moet u letten wanneer u levensmiddelen koopt

De belangrijkste voorwaarde om levensmiddelen lang te kunnen bewaren, is hun versheid. Dat is van het grootste belang voor de bewaartijd van de producten. De koelketen mag indien mogelijk niet onderbroken worden. Let er bijv. op dat de levensmiddelen niet te lang in een warme auto blijven liggen. Wanneer het verouderings- of bederfproces ingezet is, kan dat niet meer ongedaan gemaakt worden. Een onderbreking van de koeling gedurende twee uur zet het bederf al in gang.

Levensmiddelen juist bewaren

Levensmiddelen moet u altijd goed verpakt of goed afgedekt bewaren. Zo vermijdt u dat de levensmiddelen vreemde geuren opnemen of gaan uitdrogen. Tegelijk voorkomt u de overdracht van eventuele bacteriën. Een correcte instelling van de temperatuur en een aangepaste hygiëne vertragen de vermenigvuldiging van bacteriën zoals salmonella.

Fruit en groenten

Fruit en groenten kunt u wel onverpakt in de fruit- en groentebakken bewaren. Hou er echter rekening mee dat niet alle fruit- en groentesoorten samen in één bak bewaard kunnen worden. Enerzijds worden er geurtjes en smaken overgedragen (wortels nemen bijv. snel de smaak en geur van uien over), anderzijds geven heel wat levensmiddelen een natuurlijk gas (ethyleen) vrij waarop andere levensmiddelen heel gevoelig reageren zodat ze sneller slecht worden.

- **Voorbeelden van fruit en groenten die veel gas vrijgeven:**

  appelen, abrikozen, peren, nectarines, perziken, pruimen, avocado's, vijgen, bosbessen, meloenen, bonen.

Downloaded from www.vandenborre.be

– **Voorbeelden van fruit en groenten die zeer gevoelig reageren op het natuurlijke gas van andere soorten fruit en groenten:**

  kiwi's, broccoli, bloemkool, spruiten, mango's, honingmeloenen, appels, abrikozen, augurken, tomaten, peren, nectarines, perziken.

  Voorbeeld: broccoli mag u niet samen met appels bewaren omdat appels veel gas vrijgeven en broccoli daar zeer gevoelig op reageert. Het gevolg is dat u de broccoli minder lang kunt bewaren dan eigenlijk mogelijk is.

Onverpakte dierlijke en plantaardige levensmiddelen

Onverpakte dierlijke en plantaardige levensmiddelen moet u van elkaar scheiden. Als de levensmiddelen samen bewaard moeten worden, dan moeten ze in elk geval verpakt zijn. Op die manier voorkomt u dat er microbiologische veranderingen optreden.

Levensmiddelen die rijk zijn aan eiwitten

Merk op dat levensmiddelen die rijk zijn aan eiwitten sneller bederven.
Schaal- en schelpdieren bederven dus sneller dan vis, terwijl vis sneller bederft dan vlees.

Vlees

Bewaar vlees onverpakt. (Folie en recipiënten openen.) De uitdroging van het vleesoppervlak remt de kiemvorming af en zorgt daardoor voor een betere houdbaarheid. Verschillende vleessoorten mogen niet rechtstreeks met elkaar in contact komen, maar moeten altijd door een verpakking worden gescheiden. Daardoor wordt vroegtijdige bederving door kiemoverdracht vermeden.

Downloaded from www.vandenborre.be

De legplaten verplaatsen

U kunt de legplaten in overeenstemming met de hoogte van de te koelen levensmiddelen verplaatsen:

- Til de legplaat eventjes op en trek ze iets naar voren. Schuif ze met de uitsparing over de steunribben en verplaats ze naar boven of naar onderen.

De achterste boord van de legplaat moet naar boven wijzen zodat de levensmiddelen niet tegen de achterwand rusten en daaraan kunnen vastvriezen.

Schuifstoppen voorkomen dat de legplaten ongewild uit het toestel getrokken worden.

Tweedelige legplaat

Om hoge waren, zoals hoge flessen of recipiënten, te kunnen plaatsen, is er een tweedelige legplaat, waarvan u het voorste deel voorzichtig onder het achterste deel kunt schuiven:

- til voorzichtig de achterste helft van de glazen legplaat omhoog.
- til gelijktijdig de voorste helft van de glazen plaat lichtjes op en schuif die vervolgens voorzichtig onder de achterste helft.

Om de halve glazen platen te verplaatsen,

- neemt u de twee halve glazen platen uit het toestel,

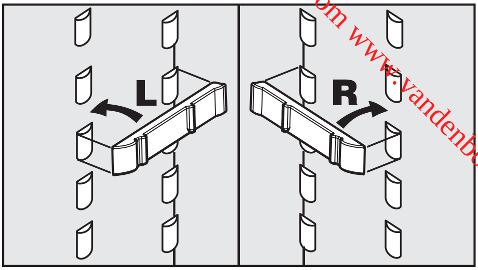

- plaatst u de twee houders links en rechts op de steunribben op de gewenste hoogte,
- en schuift u de glazen platen na elkaar in het toestel.
De glazen plaat met de aanslagboord moet achteraan liggen!

Rek/flessenrek verplaatsen

- Schuif het rek/flessenrek naar boven en haal het uit het toestel.
- Plaats het rek/flessenrek op de gewenste plaats weer in het toestel.
Zorg er daarbij voor dat het goed op de verhogingen vast gedrukt wordt.

Downloaded from www.vandenborre.be

Maximaal invriesvermogen

Om de levensmiddelen zo snel mogelijk tot in de kern in te vriezen, mag het maximale invriesvermogen niet worden overschreden. Het maximale invriesvermogen binnen 24 uur is vermeld op het typeplaatje "Invriesvermogen ...kg/24 u".

Het maximale invriesvermogen dat vermeld staat op het typeplaatje is gebaseerd op de Duitse norm DIN EN ISO 15502.

Wat gebeurt er als verse levensmiddelen worden ingevroren?

Verse levensmiddelen moeten zo snel mogelijk volledig worden doorvroren, zodat de voedingswaarde, de vitamines, het uitzicht en de smaak behouden blijven.

Hoe langzamer de levensmiddelen worden doorvroren, hoe meer vloeistof er uit elke cel naar de tussenruimten loopt. De cellen krimpen.
Tijdens het ontdooien kan slechts een deel van de voordien vrijgekomen vloeistof naar de cellen terugvloeien.
In de praktijk betekent dit dat de levensmiddelen veel vocht verliezen. Dat kunt u zelf vaststellen: tijdens het ontdooien vormt er zich immers een grote waterplas rond het levensmiddel.

Als het levensmiddel snel wordt doorvroren, heeft de celvloeistof minder tijd om uit de cellen naar de tussenruimten te lopen. De cellen krimpen veel minder.
Tijdens het ontdooien kan de slechts geringe hoeveelheid vloeistof die naar de tussenruimten was gelopen, terugkeren naar de cellen, zodat het vochtverlies zeer gering is. Er vormt zich slechts een kleine waterplas!

Diepvriesproducten bewaren

Als u diepvriesproducten wenst te bewaren, controleert u tijdens de aankoop in de winkel

– de verpakking op beschadigingen,

– de houdbaarheidsdatum en

– de temperatuur in de koelruimte van de winkeldiepvries. Als die temperatuur hoger is dan -18 °C, vermindert de houdbaarheid van de diepvriesproducten.

■ Koop diepvriesproducten pas op het einde van het winkelen, en transporteer ze in krantenpapier of in een koelzak.

■ Plaats de diepvriesproducten onmiddellijk in de vrieszone.

Gedeeltelijk of volledig ontdooide levensmiddelen niet opnieuw invriezen. Pas nadat u de levensmiddelen hebt verwerkt (koken of braden), kunt u ze opnieuw invriezen.

Downloaded from www.vandenborre.be

Zelf levensmiddelen invriezen

Vries uitsluitend verse levensmiddelen in perfecte staat in!

Hou bij het invriezen rekening met het volgende

– Onderstaande levensmiddelen kunnen **ingevroren worden**: vers vlees, gevogelte, wild, vis, groenten, kruiden, onbewerkt fruit, zuivelproducten, bakkerijproducten, voedselresten, eigeel, eiwit en talrijke kant-en-klaargerechten.

– Volgende levensmiddelen zijn **niet geschikt om in te vriezen**: wijndruiven, bladsalade, radijzen, rammenas, zure room, mayonaise, volledige eieren in de schaal, uien, volledige onbewerkte appelen en peren.

– Om de kleur, de smaak, het aroma en de vitamine C te behouden, moet u groenten blancheren voor u ze invriest. Doe de groenten in porties gedurende 2-3 minuten in kokend water. Neem de groenten daarna uit het water en koel ze snel in koud water af. Laat de groenten uitdruppen.

– Mager vlees is beter geschikt om in te vriezen dan vet vlees en kan veel langer worden bewaard.

– Plaats telkens een folie uit kunststof tussen koteletten, steaks, schnitzels enz. Zo vermijdt u dat ze tot één blok samenvriezen.

– Rauwe levensmiddelen en geblancheerde groenten voor het invriezen niet kruiden en zouten, schotels slechts lichtjes kruiden en zouten. De smaakintensiteit van sommige kruiden verandert tijdens het invriezen.

– Laat warme levensmiddelen en drank eerst buiten het toestel afkoelen. Anders worden reeds ingevroren levensmiddelen even ontdooid. Dit leidt bovendien tot een hoger stroomverbruik.

Verpakken

■ Vries per portie in.

Geschikte verpakking
- kunststoffolie
- zakjes en buisfolie uit polyethyleen
- aluminiumfolie
- diepvriesdozen

Ongeschikte verpakking
- pakpapier
- perkamentpapier
- cellofaan
- vuilniszakjes
- gebruikte winkelzakjes

■ Druk de lucht goed uit de verpakking.

■ Sluit de verpakking goed af met
- elastiekjes
- kunststofclips
- touw of
- koudebestendige kleefband.

Zakjes en buisfolie uit polyethyleen kunt u ook met een folielasapparaat dichtlassen.

■ Noteer de inhoud en de invriesdatum op de verpakking.

Downloaded from www.vandenborre.be

Ca. 24 uur voordat u de levensmiddelen in het toestel legt, doet u het volgende:

- Draai de aan-uitknop/temperatuurregelaar op een gemiddelde tot koude stand.
- Schakel de winterschakeling in (zie "Winterschakeling gebruiken").

De levensmiddelen die al in het toestel liggen, krijgen zo een koudereserve.

Levensmiddelen in het toestel leggen

- Plaats de levensmiddelen naast elkaar op de bodem van de vrieszone opdat ze zo snel mogelijk tot in de kern zouden worden ingevroren.
- Leg de levensmiddelen droog in het toestel om te vermijden dat ze aan elkaar of aan het toestel vastvriezen.

> In te vriezen levensmiddelen mogen niet in aanraking komen met reeds ingevroren levensmiddelen. Anders zouden deze ontdooien.

Ca. 24 uur nadat u de levensmiddelen in het toestel hebt gelegd

- Draai de aan-uitknop/temperatuurregelaar op een wat lagere stand.
- Schakel de winterschakeling uit.

Ingevroren levensmiddelen ontdooien

Ingevroren levensmiddelen kunt u op verschillende manieren ontdooien

– in de microgolfoven,
– in de gewone oven met de functie "Hete lucht" of "Ontdooien",
– bij kamertemperatuur,
– in de koelkast (de koude die de ingevroren levensmiddelen afgeven, wordt gebruikt om te koelen),
– in de stoomoven.

Platte stukken vlees en vis kunnen licht ontdooid in een hete pan worden gelegd.

Bij het ontdooien van **stukken vlees en vis** (bijv. gehakt, kip, visfilet) moet u ervoor zorgen dat ze niet in aanraking komen met andere levensmiddelen. Vang het ontdooiwater op en verwijder het zorgvuldig.

Fruit kan bij kamertemperatuur in de verpakking of in een afgedekte schotel worden ontdooid.

Groenten kunnen over het algemeen in bevroren toestand in kokend water worden gedaan of in heet vet worden gestoofd. Wegens de gewijzigde celstructuur is de bereidingstijd iets korter dan bij verse groenten.

> Gedeeltelijk of volledig ontdooide levensmiddelen niet opnieuw invriezen. Pas nadat u de levensmiddelen hebt verwerkt (koken of braden), kunt u ze opnieuw invriezen.

Downloaded from www.vandenborre.be

IJsblokjes maken

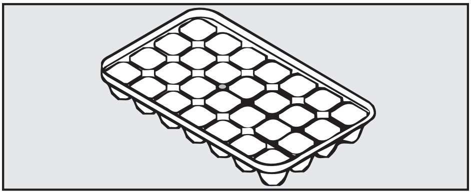

- Vul het bakje voor ijsblokjes voor drie vierden met water en plaats het op de bodem van de vrieszone.
- Gebruik een stomp voorwerp, bijv. een lepelsteel, om een vastgevroren bakje voor ijsblokjes los te maken.
- De ijsblokjes komen gemakkelijk los uit het bakje als u het kort onder stromend water houdt.

Dranken snel koelen

Als u flessen drank in de vrieszone plaatst om ze snel te koelen, dient u de flessen **uiterlijk na 1 uur** weer uit de vrieszone te nemen, anders zullen de flessen ontploffen!

Downloaded from www.vandenborre.be

Koelzone

De koelzone ontdooit automatisch.

Terwijl de compressor draait, kunnen er rijp en waterpareltjes worden gevormd op de achterwand van de koelzone. Die hoeft u niet te verwijderen omdat ze automatisch verdampen door de warmte van de compressor.

Het dooiwater loopt via een gootje en een afvoeropening naar een verdampsysteem aan de achterzijde van het toestel.

> Zorg ervoor dat het dooiwater altijd ongehinderd kan weglopen. Hou hiertoe het gootje en de afvoeropening schoon.

Vrieszone

De vrieszone kan niet automatisch ontdooien.

Bij normale werking zetten er zich na verloop van tijd rijp en ijs in de vrieszone af, bijv. op de binnenwanden. De mate waarin er rijp en ijs wordt gevormd, is ook afhankelijk van de volgende oorzaken:

– De toesteldeur is vaak en/of gedurende lange tijd geopend.

– Grote hoeveelheden verse levensmiddelen zijn ingevroren.

– De luchtvochtigheid van de kamerlucht is gestegen.

Bij een dikke ijslaag zijn de vriesladen mogelijk moeilijker te openen. Ook kan de toesteldeur dan soms niet goed worden gesloten. Bovendien vermindert het koelvermogen, waardoor het stroomverbruik stijgt.

■ Ontdooi het toestel regelmatig, maar uiterlijk als er zich plaatselijk een ijslaag van maximaal 0,5 cm dik heeft gevormd.

Doe dat bij voorkeur wanneer

– het toestel weinig of geen bevroren levensmiddelen bevat,

– de luchtvochtigheid van de kamerlucht laag is en de omgevingstemperatuur laag is.

> Krab de rijp- en ijslagen niet weg. Gebruik geen voorwerpen met een scherpe punt of rand.
> Als u dat doet, beschadigt u de koelelementen en functioneert het toestel niet meer correct.

Voor u het toestel ontdooit

■ Draai de aan-uitknop/temperatuurregelaar 1 dag voorafgaand aan het ontdooien op een gemiddelde tot koude stand (ca. 6) en schakel de winterschakeling in (zie "Winterschakeling gebruiken"). Zo krijgt de diepvrieswaar wat koudereserve en kan die wat langer op kamertemperatuur worden bewaard.

■ Neem de levensmiddelen uit de vrieszone en wikkel ze in verschillende lagen krantenpapier of in een deken.

■ Bewaar de levensmiddelen op een koele plaats tot de vrieszone weer gebruiksklaar is.

■ Neem de vriesladen en de glazen plaat uit het toestel.

Downloaded from www.vandenborre.be

Het ontdooien zelf

Ontdooien moet snel gebeuren. Hoe langer u de ingevroren levensmiddelen bij kamertemperatuur bewaart, des te korter wordt de houdbaarheid van de ingevroren levensmiddelen.

Gebruik in geen geval een stoomreiniger om het toestel te ontdooien. Stoom kan in aanraking komen met onderdelen van het toestel die onder spanning staan en zo een kortsluiting veroorzaken.

Plaats nooit elektrische verwarmingstoestellen of kaarsen in het toestel om het te ontdooien. De kunststof zou beschadigd raken.

Gebruik geen ontdooisprays of -producten om ijs te verwijderen. Die kunnen immers explosieve gassen vormen, oplos- of drijfmiddelen bevatten, of de gezondheid schaden.

- Schakel de winterschakeling en het toestel uit.
- Trek de stekker uit of schakel de desbetreffende zekering in uw zekeringkast uit.
- Laat de deur van de vrieszone open.
- Zuig het dooiwater op met een spons.

U kunt het ontdooien versnellen door op een onderlegger een pot met heet (niet kokend) water in de vrieszone te plaatsen. In dat geval laat u de deur tijdens het ontdooien gesloten, zodat de warmte niet kan ontsnappen.

Na het ontdooien

- Reinig het toestel en wrijf het droog. Er mag geen reinigingswater in de afvoeropening voor het dooiwater lopen.
- Sluit de toesteldeur.
- Steek de stekker van het toestel weer in het stopcontact of schakel de desbetreffende zekering in uw zekeringkast weer in, en schakel het toestel weer in.
- Schuif de glazen plaat en de vriesladen in het toestel.
- Leg de levensmiddelen weer in de vrieszone.

Downloaded from www.vandenborre.be

Zorg ervoor dat er geen water in de aan-uitknop/temperatuurregelaar, de verlichting of de luchttoevoeropeningen terechtkomt.

Er mag geen reinigingswater door de afvoeropening voor het dooiwater lopen.

Gebruik geen stoomreiniger. De stoom kan terechtkomen op onderdelen van het toestel die onder spanning staan en zo kortsluiting veroorzaken.

Het typeplaatje in het toestel mag niet worden verwijderd. De informatie op dit plaatje is belangrijk in geval van een storing!

Om schade aan de oppervlakken te voorkomen, mogen de volgende middelen niet worden gebruikt om de oppervlakken te reinigen:

- reinigingsmiddelen die soda, ammoniak, zuur of chloor bevatten,
- kalkoplossende reinigingsmiddelen,
- schurende reinigingsproducten, zoals schuurpoeder, schuurmelk, poetsstenen,
- reinigingsmiddelen met oplosmiddel,
- reinigingsmiddelen voor roestvrij staal,
- afwasmiddelen voor de afwasautomaat,
- ovensprays,
- glasreinigers,
- schurende harde sponsen en borstels (bijv. schuursponsen),
- speciale "wondersponsen",
- scherpe metaalschrapers!

Vóór het reinigen

- Schakel het toestel uit.
- Trek de stekker uit of schakel de desbetreffende zekering in uw zekeringkast uit.
- Haal de levensmiddelen uit het toestel en bewaar ze op een koele plaats.
- Ontdooi de vrieszone.
- Neem alle onderdelen die kunnen worden uitgenomen uit het toestel om het gemakkelijker te kunnen reinigen.

Binnenruimte, toebehoren

- Reinig het toestel regelmatig (minstens 1 keer per maand).

Laat vuil niet aankoeken. Verwijder het onmiddellijk.

De binnenruimte en het toebehoren reinigt u het best met lauw water waarin u een beetje handafwasmiddel doet.

De volgende onderdelen mogen worden gereinigd in de afwasautomaat:

- het botervlootje, de eiervakjes, het bakje voor ijsblokjes (elk afhankelijk van het model meegeleverd)
- de rekken/flessenrekken in de binnendeur
- het boter- en kaasvak

Downloaded from www.vandenborre.be

De temperatuur van het gekozen afwasprogramma mag maximaal 55 °C bedragen!
Kunststofonderdelen kunnen in de afwasautomaat verkleuren door contact met bepaalde natuurlijke kleurstoffen, bijv. in wortels, tomaten en ketchup.
Deze verkleuring heeft geen invloed op de stabiliteit van de desbetreffende onderdelen.

- Reinig de legplaten en de laden in de binnenruimte met de hand. Deze mogen **niet** worden gereinigd in de afwasautomaat!

- Reinig het gootje en de afvoeropening voor het dooiwater regelmatig met een wattenstaafje of iets dergelijks, zodat het dooiwater altijd ongehinderd kan weglopen.

- Ga na de reiniging met een doek die met schoon water is vochtig gemaakt over de binnenruimte en het toebehoren. Wrijf vervolgens alles droog met een doek.
Laat de deuren van het toestel korte tijd openstaan.

Toesteldeuren, zijwanden

Vuil op de toesteldeuren en de zijwanden verwijdert u het best onmiddellijk.
Als het vuil er langere tijd op inwerkt, kan het soms niet meer worden verwijderd en kunnen de oppervlakken verkleuren of wijzigingen ondergaan.

Alle oppervlakken zijn gevoelig voor krassen.
Alle oppervlakken kunnen verkleuren of wijzigingen ondergaan wanneer ze in contact komen met ongeschikte reinigingsmiddelen.

- Reinig de oppervlakken met een schone sponsdoek, handafwasmiddel en warm water.
U kunt om te reinigen ook een schone, vochtige microvezeldoek zonder reinigingsmiddel gebruiken.

- Ga na de reiniging met een doek die met schoon water is vochtig gemaakt over deze oppervlakken. Wrijf vervolgens alles droog met een zachte doek.

Luchttoevoer- en luchtafvoeropeningen

- Reinig alle luchttoevoer- en luchtafvoeropeningen regelmatig met een borsteltje of een stofzuiger. Wanneer er zich stof ophoopt, neemt het energieverbruik toe.

Achterzijde – compressor en metalen rooster

Minstens 1 keer per jaar moet het stof van de compressor en het metalen rooster (warmtewisselaar) aan de achterzijde van het toestel worden verwijderd. Wanneer er zich stof ophoopt, neemt het energieverbruik toe.

Let er bij het reinigen op dat u geen kabels of andere onderdelen aftrekt, knikt of beschadigt.

Downloaded from www.vandenborre.be

Deurdichting

Behandel de deurdichting niet met olie of vet. Anders wordt ze na verloop van tijd poreus.

- Reinig de deurdichting regelmatig uitsluitend met schoon water en wrijf ze daarna grondig droog met een doek.

Na het reinigen

- Plaats alle onderdelen in het toestel.
- Sluit het toestel weer aan en schakel het in met de aan-uitknop/temperatuurregelaar.
- Plaats de levensmiddelen in het toestel en sluit de toesteldeuren.

Downloaded from www.vandenborre.be

Herstellingen aan elektrische toestellen mag u enkel en alleen door een vakman of vakvrouw laten uitvoeren. Door ondeskundig uitgevoerde herstellingen kunnen er niet te onderschatten risico's voor de gebruiker ontstaan.

De volgende storingen kunt u echter zelf verhelpen:

Wat gedaan als . . .

. . . het toestel niet koelt?

- Zorg ervoor dat de aan-uitknop/temperatuurregelaar op een andere stand dan "0" staat.
- Controleer of de stekker van het toestel goed in het stopcontact zit.
- Controleer of de desbetreffende zekering in uw zekeringkast is gesprongen, omdat er een probleem is met het toestel, de elektrische spanning in uw huis of een ander toestel.
  Als dit het geval is, doet u een beroep op een elektricien of de dienst Herstellingen aan huis van Miele.

. . . de temperatuur in de koelzone te laag is?

- Zet de aan-uitknop/temperatuurregelaar op een warmere stand.
- Controleer of de deur van de vrieszone correct gesloten is.
- Werd een grote hoeveelheid levensmiddelen in één keer ingevroren?
  Omdat de compressor daardoor zeer lang werkt, daalt de temperatuur in de koelzone automatisch. Daarom mag u nooit meer levensmiddelen in één keer invriezen dan aangegeven is op het typeplaatje.
- Is de winterschakeling ingeschakeld?

. . . de inschakelfrequentie en inschakelduur van de compressor toenemen?

- Controleer of de luchttoevoeropeningen niet afgedekt zijn of onder het stof zitten.
- Controleer of de omgevingstemperatuur te warm is.
  Hoe hoger de omgevingstemperatuur, hoe langer de compressor werkt. Hou rekening met de opmerkingen in de rubriek "Opstelinstructies - Toestel nivelleren".
- Controleer of de compressor en het metalen rooster (warmtewisselaar) aan de achterzijde van het toestel niet onder het stof zitten.
- De toesteldeuren werden vaak geopend of er werden grote hoeveelheden verse levensmiddelen ingevroren.
- Controleer of de toesteldeuren goed sluiten.
- Controleer of er zich een dikke rijplaag in de vrieszone heeft gevormd. Als dit het geval is, dient u de vrieszone te ontdooien.

Downloaded from www.vandenborre.be

. . . de ingevroren levensmiddelen ontdooien omdat het te warm is in de vrieszone?

- Is de kamertemperatuur lager dan die waarvoor uw toestel ontworpen is?

  Verhoog de kamertemperatuur.

De compressor schakelt minder vaak in als de kamertemperatuur te laag ligt. Daardoor kan het te warm worden in de vrieszone.

- Schakel de winterschakeling in (zie "Winterschakeling").

. . . de levensmiddelen vastgevroren zijn?

Maak de levensmiddelen los met een stomp voorwerp, bijv. een lepelsteel.

. . . de vrieszone een dikke ijslaag vertoont?

- Controleer of de deur van de vrieszone goed sluit.
- Ontdooi de vrieszone en reinig deze.

Een dikke ijslaag vermindert het koelvermogen, waardoor het stroomverbruik stijgt.

. . . de behuizing van de binnenverlichting warm is, hoewel de toesteldeur gedurende lange tijd niet werd geopend?

Dit is geen storing.

Het toestel heeft een winterschakeling. Als de kamertemperatuur onder 18 °C zakt, wordt de compressor bij toestellen zonder winterschakeling minder vaak ingeschakeld. Hierdoor kan het te warm worden in de vrieszone.
De winterschakeling zorgt ervoor dat bij een omgevingstemperatuur van minder dan 18 °C de binnenverlichting ook wordt ingeschakeld wanneer de toesteldeur gesloten is. Zo wordt de koelzone verwarmd.

Door deze opwarming slaat de compressor vaker aan en wordt de vrieszone weer voldoende gekoeld.

Bij een omgevingstemperatuur onder 10 °C kunnen we niet garanderen dat het toestel correct zal werken, zelfs als de winterschakeling ingeschakeld is! Zorg voor een hogere omgevingstemperatuur!

Downloaded from www.vandenborre.be

. . . de binnenverlichting in de koelzone niet meer werkt?

- Controleer eerst of de lichtcontactschakelaar klem zit en of de aan-uitknop/temperatuurregelaar op "0" staat.

Als dat niet het geval is, is de gloeilamp defect.

> Vervang de gloeilamp zo snel mogelijk!
> Een ingeschakelde winterschakeling kan anders niet functioneren.

- Trek de stekker uit of schakel de desbetreffende zekering in uw zekeringkast uit.

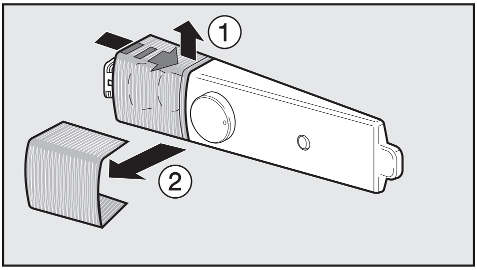

- Neem de lampafdekking achteraan vast en trek de lampafdekking af.
- Draai de gloeilamp uit en vervang ze.

  Aansluitgegevens van de gloeilamp: 220 - 240 V, fitting E 14.
  Het vereiste vermogen (watt) leest u van de defecte gloeilamp af.
- Klik de afdekking terug vast.

. . . de bodem van de koelzone nat is?

De afvoeropening voor het dooiwater zit verstopt.

- Reinig het gootje en de afvoeropening voor het dooiwater.

> Als u de storing niet kunt verhelpen aan de hand van deze aanwijzingen, neemt u contact op met de dienst Herstellingen aan huis van Miele.
> Om het koudeverlies zo beperkt mogelijk te houden, laat u indien mogelijk de deuren van het toestel gesloten tot de storing verholpen is.

Downloaded from www.vandenborre.be

Waar bepaalde geluiden vandaan komen

Heel normale geluiden	Waar komen ze vandaan?
Brrrrr...	Gebrom komt van de motor (compressor). Dat kan even wat harder worden terwijl de motor ingeschakeld wordt.
Blubb, blubb....	Geborrel, geklots of gezoem komt van het koelmiddel dat door de buisjes vloeit.
Klik....	U hoort een klik telkens als de thermostaat de motor in- of uitschakelt.
Sssrrrrr....	Bij toestellen met verschillende zones of bij No-Frostmodellen kan u een zacht geruis horen van de luchtstroming in de binnenruimte van het toestel.
Krak....	Wanneer het materiaal in uw toestel uitzet kan men gekraak horen.

Bedenk echter dat motor- en stromingsgeluiden in de koelingskringloop niet te vermijden zijn!

Geluid waaraan u vlot kan verhelpen	Waar komt het vandaan en wat kan u ertegen doen?
Geklepper, gerammel, gerinkel	**Het toestel staat niet waterpas:** Stel het toestel waterpas. Schroef de voetjes in of uit het toestel of leg iets onder het toestel.
	Het toestel raakt andere toestellen of meubels aan: Schuif het toestel van de meubels of andere toestellen weg.
	Laden, korven of legplaten trillen of knellen: Controleer de uitneembare onderdelen en zet ze eventueel opnieuw op hun plaats.
	Flessen of recipiënten raken elkaar: Schuif de flessen of recipiënten wat uit elkaar.
	De snoerhouder hangt nog tegen de achterzijde van het toestel: Neem de snoerhouder weg.

Technische Dienst van Miele/garantie

Downloaded from www.vandenborre.be

Neem in geval van storingen die u zelf niet kan verhelpen, contact op met

- uw Miele-handelaar

  of

- de Technische Dienst van Miele.

Het adres en de telefoonnummers van onze Technische Dienst vindt u op de rugzijde van deze gebruiksaanwijzing.

Wanneer u daar een beroep op doet, geef dan a.u.b. altijd het type- en het machinenummer van uw toestel op. Deze gegevens vindt u op het typeplaatje binnen in het toestel.

Duur en voorwaarden van de garantie

De duur van de garantie bedraagt 2 jaar.

Meer informatie over de garantievoorwaarden kan u bekomen op onze site of per telefoon bij Miele. Zie keerzijde van deze gebruiksaanwijzing.

Downloaded from www.vandenborre.be

Dit toestel wordt aansluitklaar geleverd, is dus voorzien van snoer en stekker. Het apparaat is geschikt om te worden aangesloten op eenfasige stroom 220 - 240 V, 50 Hz. Dit toestel mag enkel op een degelijk geaard stopcontact worden aangesloten.

Om de veiligheid te verhogen, verdient het aanbeveling een verliesstroomschakelaar met een uitschakelstroom van 30 mA voor het toestel te schakelen.

U dient smeltveiligheden van 10 A te voorzien.

Plaats het stopcontact naast of vlakbij het toestel. Dat dient vlot toegankelijk te zijn.

Gebruik geen verlengsnoeren om het toestel op het stroomnet aan te sluiten. Die waarborgen niet de nodige veiligheid. Er is risico van oververhitting.

Sluit uw toestel niet aan op stroomomzetters die bij apart werkende stroomvoorziening worden gebruikt, bv. bij **zonne-energie**. Bij het inschakelen van uw toestel kunnen er anders spanningspieken optreden waardoor het voor uw veiligheid wordt uitgeschakeld. Daardoor kan de elektronische besturing echter schade oplopen!

Gebruik uw toestel ook niet met zogeheten **stroomsparende stekkers**. Daardoor wordt de stroomtoevoer naar het toestel immers beperkt zodat het toestel te warm wordt.

Dient het aansluitsnoer te worden vervangen, dan mag dat enkel worden uitgevoerd door een erkend elektricien.

Downloaded from www.vandenborre.be

Plaats geen warmteproducerende toestellen, zoals een broodrooster of microgolfoven, op het toestel. Hierdoor stijgt het energieverbruik!

Dit toestel mag niet onmiddellijk naast ("side-by-side") een ander model worden opgesteld!
Omdat het toestel niet met een zijwandverwarming uitgerust is, kan er bij een "side-by-side"-opstelling condenswater ontstaan!
Vraag meer informatie bij uw Miele-handelaar.

Opstelplaats

Kies geen plaats direct naast een fornuis, een verwarming of in de omgeving van een venster met directe inval van zonnestralen. Hoe hoger de omgevingstemperatuur, hoe langer de compressor moet werken, waardoor er meer stroom wordt verbruikt.
Een droge, ventileerbare ruimte is geschikt.

Klimaatklasse

Het toestel is geconstrueerd voor een bepaalde klimaatklasse. Een klimaatklasse is een kamertemperatuurbereik waarbinnen de temperatuur zich moet bewegen en waar deze niet boven of onder mag liggen. De klimaatklasse is vermeld op het typeplaatje aan de binnenzijde van het toestel.

Klimaatklasse	Kamertemperatuur
SN	van +10 °C tot +32 °C
N	van +16 °C tot +32 °C
ST	van +16 °C tot +38 °C
T	van +16 °C tot +43 °C

Een te lage kamertemperatuur heeft tot gevolg dat de compressor gedurende lange tijd niet werkt. Dit kan tot te hoge temperaturen in het toestel leiden, zodat de levensmiddelen eventueel zelfs beginnen te ontdooien!

Luchttoevoer en -afvoer

De lucht aan de achterwand van het toestel wordt opgewarmd. De ventilatieroosters mogen daarom niet worden afgedekt, zodat een goede luchttoevoer en -afvoer verzekerd is.
Bovendien moet het stof regelmatig van de ventilatieroosters worden verwijderd.

Toestel opstellen

- Verwijder eerst de kabelhouder aan de achterzijde van het toestel.
- Controleer of de onderdelen aan de achterwand van het toestel nergens tegenaan kunnen komen. Buig ze zo nodig de andere kant op.
- Schuif het toestel voorzichtig op de daartoe voorziene plaats.
- Plaats het toestel met de achterwand vlak tegen de keukenwand.

Downloaded from www.vandenborre.be

Toestel nivelleren

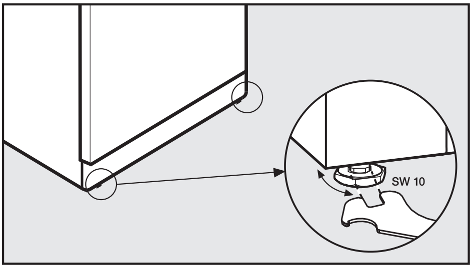

- Nivelleer het toestel met de regelvoetjes en de bijgeleverde steeksleutel.

Downloaded from www.vandenborre.be

Afmetingen van het toestel

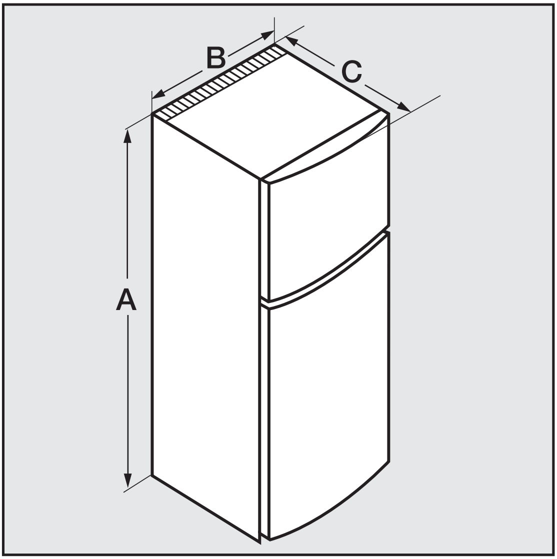

	A	B	C
KT 12410 S	1425 mm	550 mm	628 mm
KT 12510 S	1570 mm	550 mm	628 mm

Downloaded from www.vandenborre.be

Het toestel wordt geleverd met rechtsscharnierende deuren. Als de deuren linksscharnierend moeten zijn, moet u de draairichting van de deuren veranderen.

Voer de verandering van het scharnier altijd met twee personen uit.

In de volgende afbeeldingen worden de toesteldeuren open weergegeven, zodat u de procedure beter kunt volgen.

- Doe de onderste toesteldeur dicht.

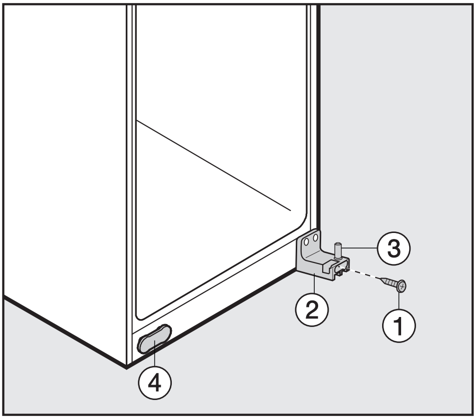

- Draai de schroef ① uit het onderste deurlager ②.
- Open voorzichtig de onderste toesteldeur en neem ze langs boven weg.
- Neem de lagerbout ③ uit het deurlager en leg die even opzij.
- Schroef het deurlager ② af en bevestig het op de andere kant.
- Verwijder het afdekplaatje ④ en plaats het op de tegenoverliggende zijde.

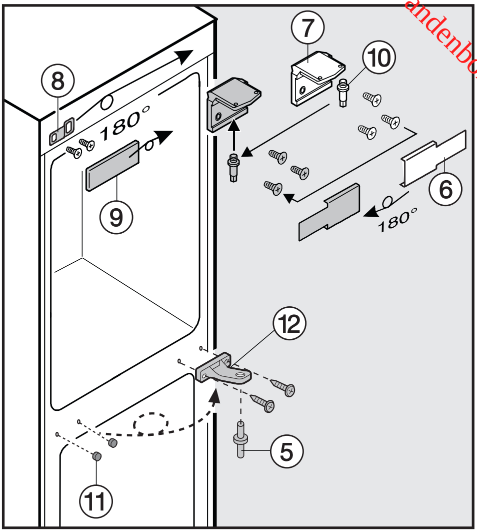

- Trek, terwijl de bovenste toesteldeur gesloten is, de lagerbout ⑤ langs onderen uit.
- Open voorzichtig de bovenste toesteldeur en neem ze langs onderen weg.
- Vergeet de afstandsschijfjes niet.
- Neem de afdekking ⑥ af en schroef de scharnierhoek ⑦ af.
- Plaats de plaathoek ⑧ en de afdekking ⑨ allebei 180° gedraaid op de tegenoverliggende zijde.
- Schroef de scharnierhoek ⑦ op de tegenoverliggende zijde.

Downloaded from www.vandenborre.be

De draairichting van de deuren veranderen

- Schroef de lagerbout ⑩ uit en plaats deze in het daarnaast liggende gat van de scharnierhoek.
- Monteer de afdekking ⑥ 180° gedraaid op de tegenoverliggende zijde.
- Neem de stoppen ⑪ uit en schroef de lagerhoek ⑫ af.
- Schroef de lagerhoek ⑫ 180° gedraaid op de andere kant vast.
- Plaats de stoppen ⑪ ook op de tegenoverliggende zijde.
- Neem de stoppen uit de deurlagerbussen in de toesteldeuren en plaats de stoppen aan de andere zijde.
- Hang de bovenste toesteldeur in de lagerbout ⑩ en sluit de toesteldeur.
- Schuif de lagerbout ⑤ **met de lange zijde omhoog gericht** van beneden af doorheen de lagerhoek ⑫ in de bovenste toesteldeur.
- Plaats de onderste toesteldeur in de lagerbout ⑤.

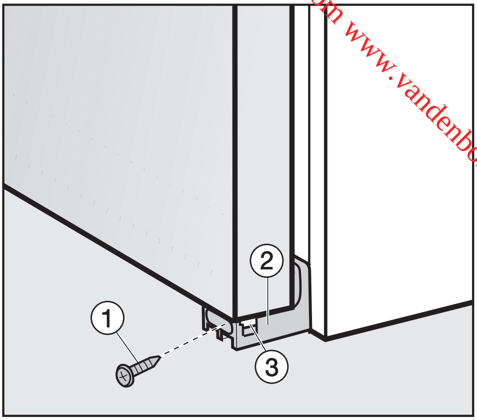

- Plaats de lagerbout ③ van beneden af in de onderste toesteldeur.
- Doe de onderste toesteldeur langzaam dicht. De lagerbout ③ moet hierbij in de rail van het deurlager ② glijden.
- Bevestig de lagerbout ③ door van buiten af de schroef ① door het deurlager heen te schroeven.

Downloaded from www.vandenborre.be

Deurgrepen verplaatsen

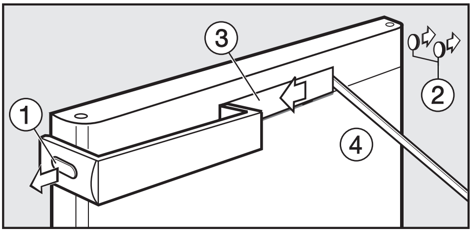

- Verwijder het afdekplaatje ① en de stoppen ② voorzichtig met behulp van een sleufschroevendraaier.
- Schuif de afdekking ③ naar links. Plaats een geschikt voorwerp (bij voorkeur uit hout of kunststof) ④ in de inkeping aan de rechterkant.
- Verwijder de afdekking ③ voorzichtig.

Let erop dat u niet met het voorwerp wegglijdt en het toesteloppervlak beschadigt.

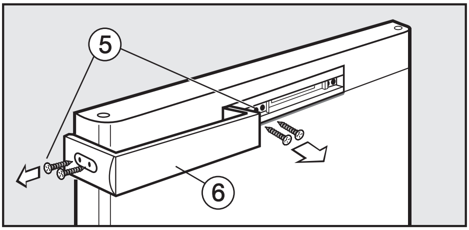

- Draai de schroeven ⑤ aan de greepzijde en in het midden uit en neem de greep ⑥ af.

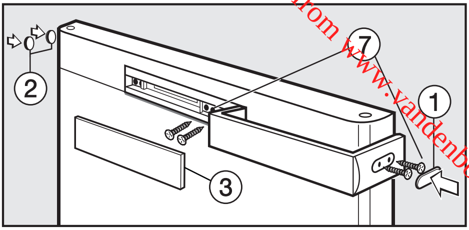

- Draai de greep 180° en plaats hem aan de andere kant.
- Schroef de greep eerst aan de zijkant en daarna in het midden vast ⑦.
- Plaats het afdekplaatje ① en de stoppen ② terug (maar nu aan de andere kant).
- Plaats de middelste afdekking ③ terug. Klik ze eerst links en vervolgens rechts vast.

Downloaded from www.vandenborre.be

Het toestel inbouwen

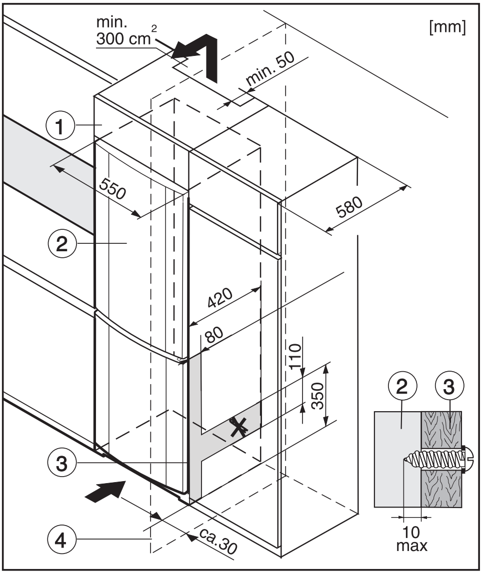

① Opzetkast

② Koel-vriescombinatie

③ Meubelwand

④ Wand

Het toestel kan in elk kastenrij worden ingebouwd. Om het toestel even hoog te laten komen als de kasten, kan boven het toestel een opzetkast ① worden geplaatst.

Met het oog op de aan- en afvoer van de lucht moet er langs de achterzijde van het toestel een afvoerkanaal van minimum 50 mm diep voorzien worden, over de hele breedte van de opzetkast. De diameter van de verluchting onder het plafond moet minstens 300 cm^2 bedragen zodat de opgewarmde lucht ongehinderd kan wegstromen. In het andere geval moet de compressor harder werken waardoor het stroomverbruik toeneemt.

De verluchtingsopeningen mogen niet afgedekt of afgesloten worden. Bovendien moeten ze geregeld gereinigd worden.

Als u het **toestel naast een wand opstelt** ④, is aan de scharnierkant een afstand van ca. 30 mm vereist tussen de wand ④ en het toestel ②. Anders kunt u de deuren van het toestel door de grepen niet volledig open laten.

Als u uw toestel bevestigt aan een keukenmeubel ernaast of als u een afstandsstuk tussen het toestel en de wand plaatst, dient u het volgende in acht te nemen:

- Controleer of de deuren van het toestel volledig kunnen worden geopend.
- Boor **niet** in het gerasterde vlak (zie afbeelding). Anders kunnen er onderdelen beschadigd raken.
- Bevestig het toestel met plaat- of parkerschroeven aan het keukenmeubel. De schroeven mogen max. 10 cm diep zitten.

Downloaded from www.vandenborre.be

Downloaded from www.vandenborre.be

Miele

N.V. Miele België
Z.5 Mollem 480
Hof te Bollebeeklaan 9 –1730 Mollem

Herstellingen bij u thuis
Bij storingen staan verschillende Miele-technici voor u klaar in uw onmiddellijke omgeving.
Kies dus het telefoonnummer van uw streek.

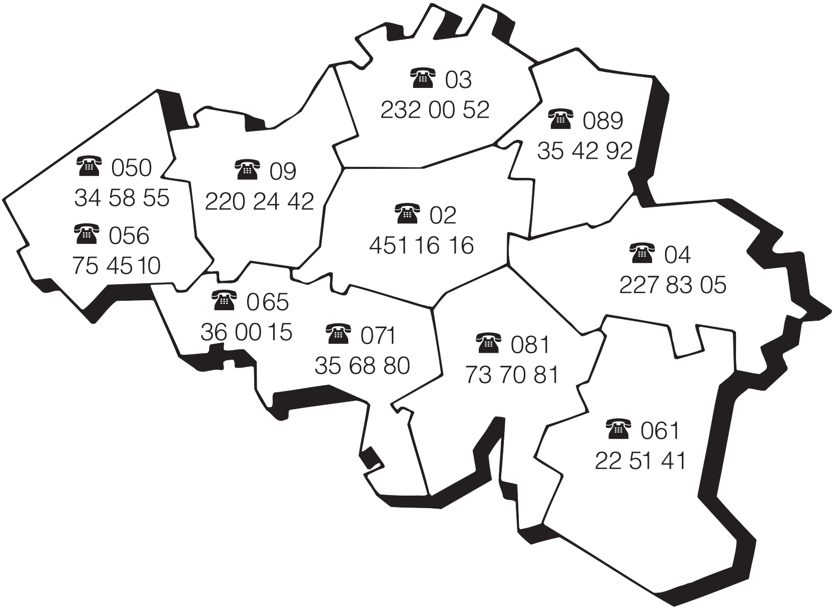

Dienst "Onderdelen en Toebehoren": (02) 451.16.00
Voor nadere inlichtingen: dienst "Consumentenbelangen": (02) 451.16.80
Fax: (02) 451.14.14
Internet: http://www.miele.be

Duitsland - Miele & Cie. KG, Carl-Miele-Straße 29, 33332 Gütersloh

---

Wijzigingen voorbehouden / 1812 M.-Nr. 07 932 570 / 02

KT 12410 S, KT 12510 S

CE